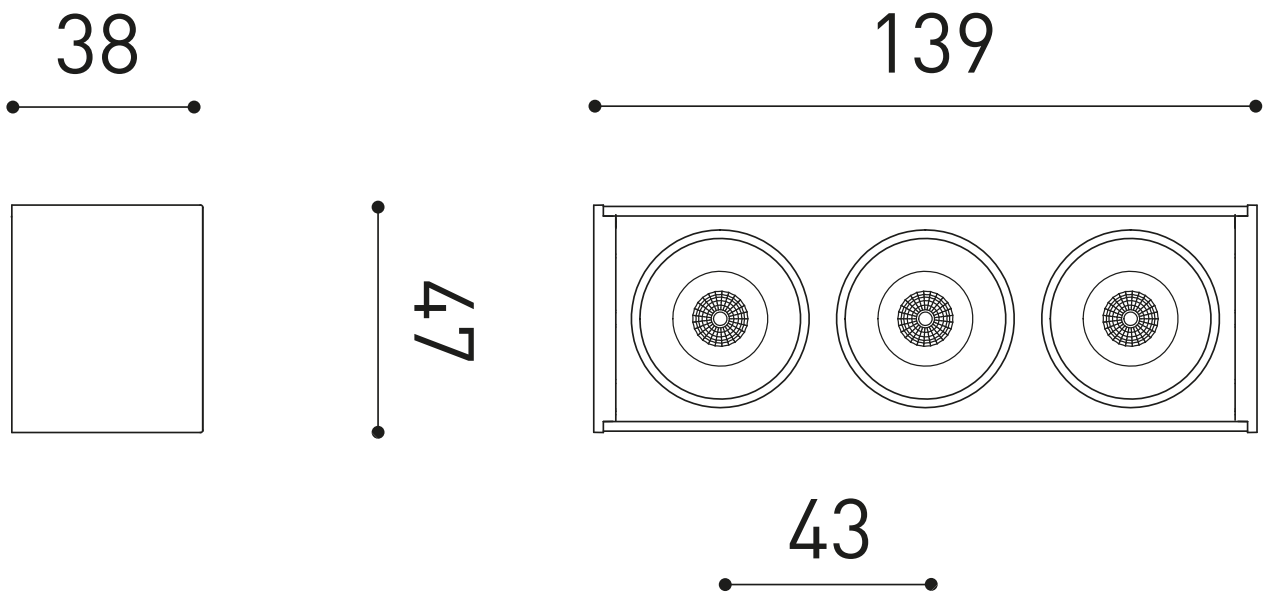
38
139
47
43